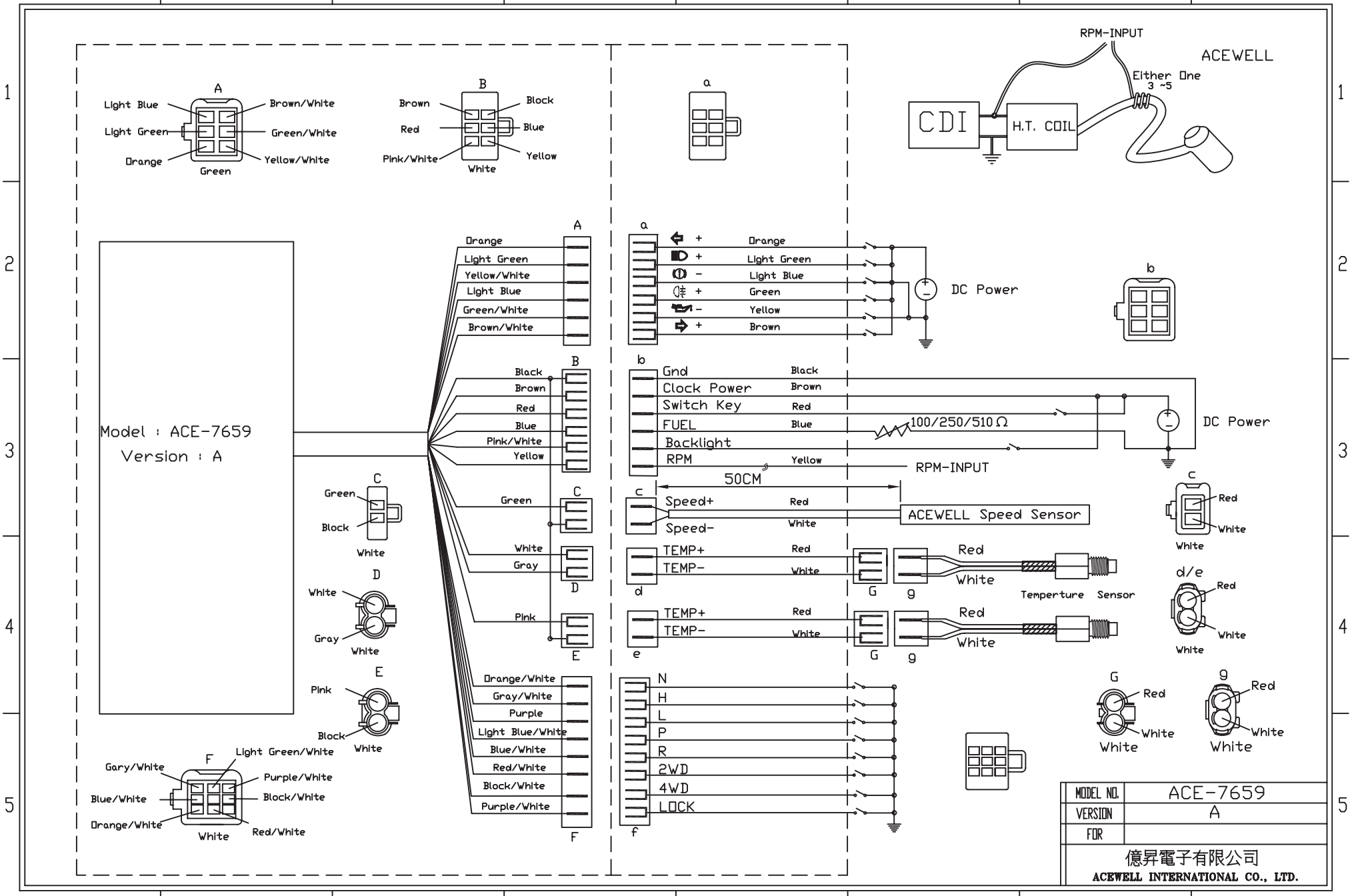

MODEL NO.	ACE-7659
VERSION	A
FOR	

億昇電子有限公司
ACEWELL INTERNATIONAL CO., LTD.